ArmaKontrol

Türkiye'nin

Bariyer Markası

www.**armakontrol**.com

ArmaKontrol

Yeni İstanbul Havalimanında yine

SİZLERLEYİZ!

PAS 68 P1

Türkiye'nin Bariyer Markası

www.armakontrol.com

HAKKIMIZDA

2006 yılında ArmaKontrol'ü kurarken hedefimiz güvenlik sektöründe bir Türk firmasının adını tüm dünyanın duymasını sağlamaktı.
13 yıllık geçmişimize baktığımızda bugün sadece Türkiye'nin değil, dünyanın pek çok ülkesinde farklı projelerde ArmaKontrol'ün logosunu görebilirsiniz. Gerek üretimlerimiz gerekse tamamladığımız projelerle sektörün en önde gelen firmalarından biri olarak güvenlik bariyer sistemlerimiz ile yaşam alanlarını daha güvenilir hale getirmek için sürekli var gücümüzle çalışıp geliştiriyoruz.

Kalitemizi aldığımız uluslararası sertifikalarla da gösteriyoruz. Tamamı Türk mühendisler tarafından geliştirilen ve Türkiye'de üretilen Road Blocker ve Mantar Bariyerlerimizin kazandığı sertifikalara sahip olan ilk yerli firma olmanın gururunu yaşıyoruz.
Kamu kurumlarından tarihi mekânlara, havalimanlarından tünellere, bankalardan AVM'lere, Türkiye'de üretimin kalbi olan organize sanayi bölgelerinden inşaat sektörüne kadar binlerce projede ürünlerimiz daha güvenilir bir ortam oluşturma hedefiyle yer aldı. Sadece ürünlerimizle değil, satış sonrası hizmetimizle de sürdürülebilir işbirliğini önceliklerimiz arasına alıyoruz. Global arenada hızla talep edilen ve büyüyen bir marka olmanın heyecanını tamamen Türk markası olmamızın hissettirdiği gururu yaşıyor, iş ortaklarımızla paylaşıyoruz.

Kurulduğumuz günden bu yana yükselen başarı ivmesini devam ettirmek için elimizden gelen çalışmayı gösteriyoruz.Siz değerli iş ortaklarımızla birlikte başarılarımıza yenilerini ekleyerek dünya çapında adından söz ettiren bir marka olma yolunda adım adım ilerleyeceğiz.

GÜCÜMÜZ ONAYLANDI!

Çarpışma testi-M50 değerlendirme
Amerikan sertifikası ASTM F2656-07
Gerçekleştirilen yer Aisico SRL
Otomotiv araştırma merkezi Pereto (Aq) Italya

Çarpışma testi-M40 değerlendirme
Amerikan sertifikası ASTM F2656-07
Gerçekleştirilen yer Aisico SRL
Çarpışma test merkezi Pereto (Aq) Italya

Çarpışma testi-değerlendirme PAS68:2013
İngiliz sertifikası PAS68:2013
Gerçekleştirilen yer Aisico SRL
Çarpışma test merkezi Pereto (Aq) Italya

Çarpışma testi-değerlendirme IWA 14-1:2013
Avrupa sertifikası IWA 14-1:2013
Gerçekleştirilen yer Aisico SRL
Çarpışma test merkezi Pereto (Aq) Italya

Ulaştırma Bakanlığı, kara taşımacılığı bölümü, genel motor müdürlüğü, İtalyan ajansı, İtalya'daki tüm kamuya açık yollarda kurulu olan elektrikli ve mekanik ekipmanların tanımlanmasından sorumludur.

ArmaKontrol ürünleri söz konusu bakanlığın yürüttüğü sıkı test ve incelemeleri aşan ilk ürünler olup, ArmaKontrol mantar bariyerlerinin İtalyan kamu yollarında kurulumunu resmileştiren iki onay almıştır.

PAS68 / K12-ASTM / IWA

İngiliz, Amerikan ve Avrupa standartları tablosu

	İNGİLİZ TEST STANDARTLARI	ABD TEST STANDARTLARI		AVRUPA TEST STANDARTLARI
	7.5t	6.8t		7.5t
Test Metodu	PAS68	ASTM M50	ASTM M50	IWA 14-1
Araç Kategorisi (Ağırlıkta)	7.5t brüt ağırlıkta	6.8t brüt ağırlıkta	6.8t brüt ağırlıkta	7.5t brüt ağırlıkta
Araç Ağırlığı Ton, Kilogram, Pound	7.5 tons 7500 kg 15000lbs	6.8 ton 6800 kg 15000libs	6.8 ton 6800 kg 15000lib	12 ton 12000 kg 24000libs
Araç Hızı (km/h)	80	80	80	80
Araç Hızı (mph)	50	50	50	50
Darbe Enerjisi kj Değeri	1852	1695	1695	2988

IWA 14.1 & 14.2

Avrupa Standartları

Uluslararası Sözleşme
Yeni içeriğiyle PAS68, PAS69, ASTM F2656 ve CWA 16221 öğelerini birleştiren ve güncelleyen yeni bir uluslararası ISO sözleşmesidir.

BÖLÜM 1:PERFORMANS
Araç çarpma testi yöntemi ve performans derecesidir.
IWA 14-1: 2013, içinde herhangi biri olmadan yönetilen bir aracın, belirli bir hızda söz konusu güvenlik bariyerine darbe uygulayarak bariyerin dayanıklılığını ve nasıl tepki vereceğini test eden uluslararası bir test yöntemidir.

BÖLÜM 2: UYGULAMA
IWA 14-1: 2013, araç güvenlik bariyerlerinin seçimi, kurulumu ve kullanımı için rehberlik eder ve operasyonel gerekliliklerin üretilmesi sürecini açıklar. Ayrıca, araç güvenlik bariyerlerinin performansını değerlendirmek için bir tasarım yöntemi hakkında rehberlik eder.

BSI PAS68

İngiliz Standartları

BSI PAS68, güvenlik bariyerleri için en son BSI'nın Kamuya Açık Mevcut Şartnamesidir.
BSI PAS68 İngiltere'nin standartı ve düşman araç hafifletme ekipmanı için güvenlik endüstrisinin kriterleri haline geldi ve ayrıca araç güvenlik önlemleri patlayıcı cihaz saldırılarını önlemek için devam eden araştırmanın bir parçası olarak çevre güvenlik donanımının test edildiği şartnamedir.
BSI PAS69 test edilen ürünün kurulumu hakkında rehberlik ederek bu spesifikasyonu tamamlar.

Derecelendirmeler ve teknik detaylar farklı BSI PAS68 seviyelerini ortaya koyar. Satış sonrası verilecek desteğin önemi ve ekipmanların kimin tarafından bakımının yapması gerektiği dikkate alınmalıdır. Bu ekipmanın doğru monte edildiğinden emin olmak için BSI PAS69 dikkate alınmalıdır.

Fransa ve Avustralya, İngiliz PAS68 spesifikasyonunu kabul etmiştir.

ASTM AND DEPARTMENT OF STATE K12

ABD standartları

ASTM (K12): F 2656-07
Perimeter bariyeri araç çarpışma testi için standart test yöntemi. Bu standart, devlet K derecelendirme bölümünü geçersiz kılmıştır, aşağıda açıklandığı gibi:

M50-P1 = 6.8t @ 80kph
(K12) (15,000lbs @ 50mph)

M40-P1 = 6.8t @ 64kph
(K8) (15,000lbs @ 40mph)

M30-P1 = 6.8t @ 48kph
(K4) (15,000lbs @ 30mph)

M	50	P1
Araç Testi (Orta Ağırlıkta Kamyon 6800kg)	**Test Hızı** (mph)	**Nüfuz Etme** (i.e 23-98ft)
M	50	**P1** <=1m (3.3ft)
M	40	**P2** 1.0im to 7m (3.3ft to 23.1ft)
M	30	**P3** 7.0im to 30m (23.1ft to 98.4ft)
M	20	**P4** 30m (98ft) veya daha büyük

12 YIL,
42 ÜLKE,
3385 FİRMA
VE BU SADECE BAŞLANGIÇ

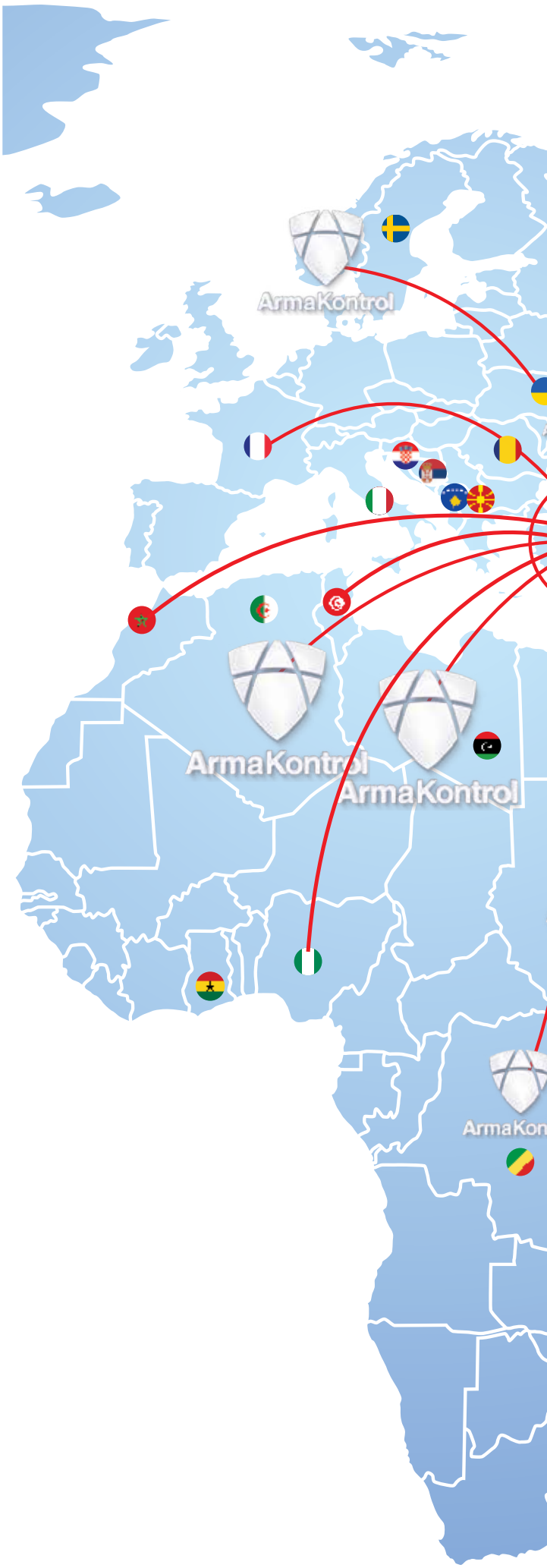

ArmaKontrol
ArmaKontrol
ArmaKontrol
ArmaKontrol
ArmaKontrol
ArmaKontrol

Anti-Terör Bariyer Sistemleri

ARMAKONTROL

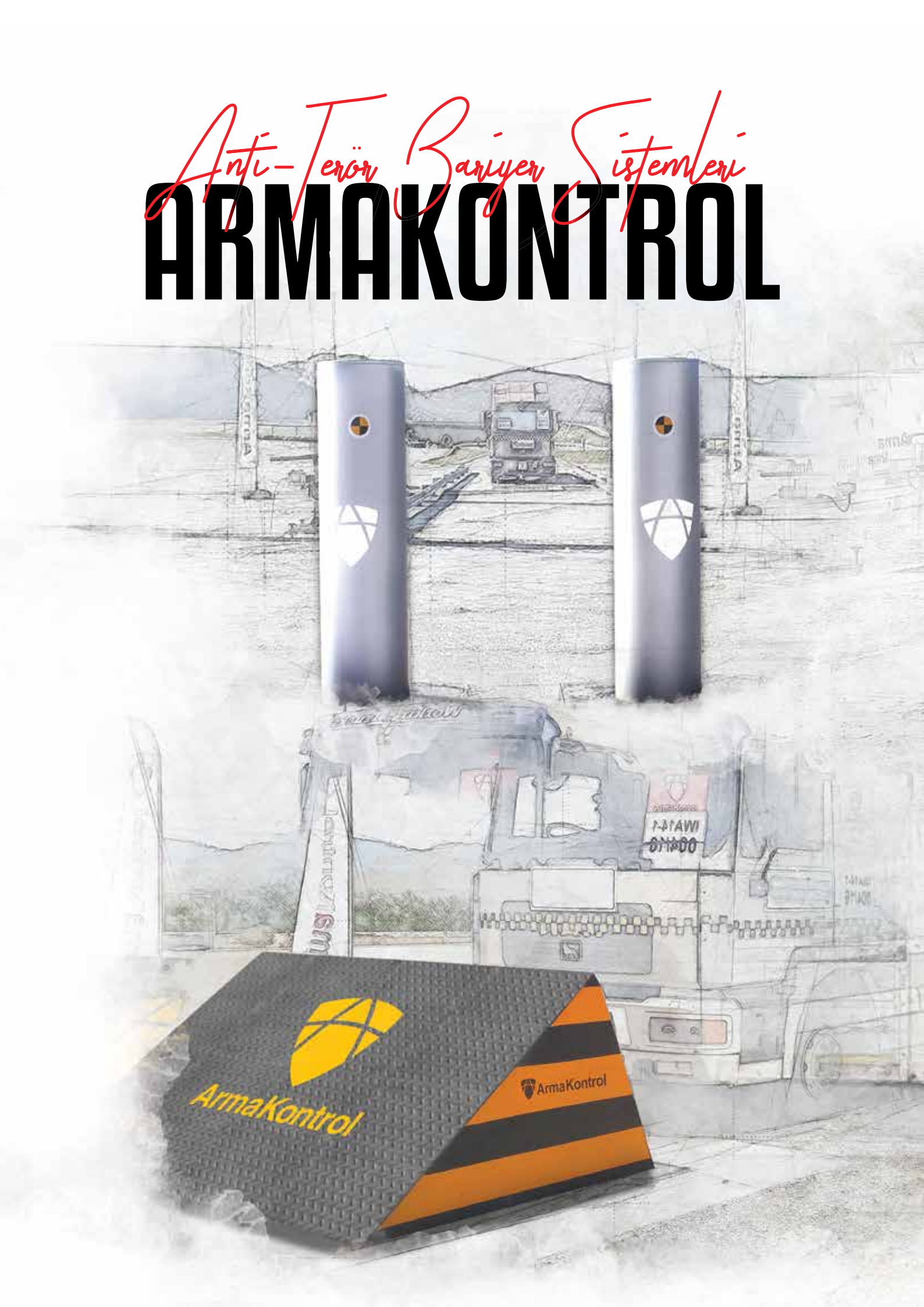

PAS 68
014/17
ArmaKontrol

ANTİ- TERÖR BLOK BARİYER
ATRB-3110 Serisi

Road Blocker her türlü araçlı saldırıya karşı, askeri tesisler, devlet binaları, elçilikler, üretim tesisleri, petrol rafinerileri, oteller, havaalanları ve stadyum gibi giriş-çıkışın kontrollü ve güvenli yapılması gereken alanlarda en yaygın kullanılan sistemdir.Sistem sadece araç çarpmalarına dayanıklı bir kasa olarak tasarlanmamış aynı zamanda sistemle ilgili tüm aksamlar da gerçekleşebilecek saldırılara karşı güçlendirilmiştir. Hidrolik çalışma sistemi sayesinde Arma Blocker Sistemi en yoğun yerlerde bile kesintisiz çalışmaktadır. Bu sistem, Mantar Bariyer ve diğer güvenlik sistemleri ile senkronize edilerek olası saldırılarda savunmayı en üst düzeyde tutarak, araçların güvenli bir şekilde bölgeye girişini sağlamaktadır.

Patent No 2012/13979

Teknik Özellikler

Yükseklik	1100mm
Genişlik	2000mm to 6000mm
Et Kalınlığı	30mm
Hareketli Kısım Sac Tipi	ST44
Dış Saclar	Elektrostatik Toz Boya
Çalışma Tipi	Hidrolik
Motor Gücü	3 to 7.5 Kw
Güç Kaynağı	Üç-Faz AC 400 X (1±10%)V 50/60Hz
Açma / Kapanma Süresi	8-10 sn.
Dingil Ağırlığı	30 Ton
Çarpma Direnci (deformasyonsuz)	2.988 KJ
Kontrol Paneli	PLC (Programlanabilir Mantıksal Denetleyici)
Sistem Güvenlik Desteği	Manyetik Araç Dedektörü
Access Kontrol Sistemi ile Uyumluluk	Plaka Tanıma, Kart Okuyucu, Parmak İzi vb.
Çalışma Sıcaklığı	-25°C - +50°C
Güvenlik Sınıfı	IP 67

Opsiyonel Özellikler

Manuel Kaldırma	El Pompası
Çalışma Sıcaklığı	-40°C to +75°C
Hidrolik Sistem Isıtma - Soğutma	Var
Uyarı Ekipmanı	Flaşör -Trafik Lambası
Acil Kalkış	1.5 – 2 sn.
Sistem Güvenlik Desteği	Emniyet Fotoseli

Uygulama

Teknik Çizim

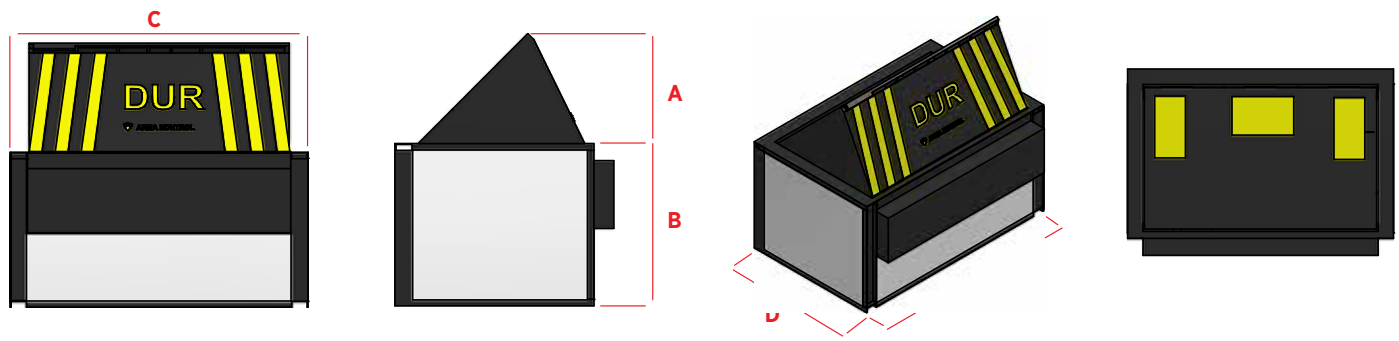

A (mm)	B (mm)	C (mm)	D (mm)
1100	1805	2000 to 6000	2200

ANTİ- TERÖR BLOK BARİYER
12.000 kg - 80 km/h

ArmaKontrol Yüksek Güvenlikli Blok Bariyer; güvenlik önlemlerinin yüksek olduğu izinsiz ve yetkisiz araçların geçişini engellemek amacıyla özel tasarlanmış, darbeye dayanıklı olarak güçlendirilmiş sistemdir.

Anti Terör Road Blocker, Avrupa 'da gerçekleştirilen çarpışma testinde 12.000 kg 'lık (12 ton) bir kamyonun saatte 80 km hızla çarpması sonucunda kamyonu durdurmuş ve sonrasında sorunsuz çalışmıştır. Bu sayede uluslararası sertifikaya sahip olmuştur.
ArmaKontrol dünya çapında geçerliliği olan IWA14-1, ASTM, PAS68 çarpışma testini geçerek P1 belgesini almaya hak kazanan ilk TÜRK FİRMASI'dır.

Standartlar : PAS68 2013- N3 7500-80
IWA 14-1:2013 N3D 12000- 80
ASTM F2656-15 C750-K12

ANTİ- TERÖR MANTAR BARİYER
ATB-7110 Serisi

Patent No 2012/12603

ArmaKontrol Yüksek Güvenlikli Mantar Bariyer; güvenlik önlemlerinin yüksek olduğu izinsiz ve yetkisiz araçların geçişini engellemek amacıyla özel tasarlanmış, darbeye dayanıklı olarak güçlendirilmiş sistemdir.

Anti Terör Mantar Bariyer Avrupa 'da gerçekleştirilen çarpışma testinde 7.500 kg 'lık (7,5 ton) bir kamyonun saatte 80 km hızla çarpması sonucunda kamyonu durdurmuş ve sonrasında sorunsuz çalışmıştır. Bu sayede uluslararası sertifikaya sahip olmuştur.

ArmaKontrol dünya çapında geçerliliği olan IWA14-1, ASTM, PAS68 çarpışma testini geçerek P1 belgesini almaya hak kazanan ilk TÜRK FİRMASI'dır.

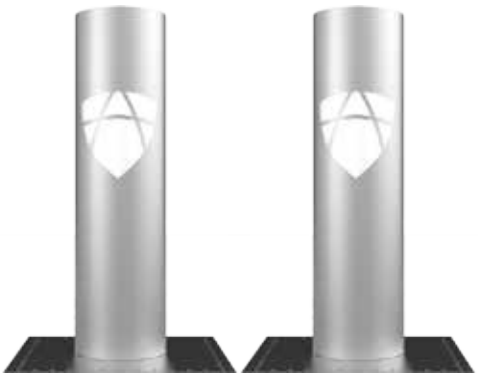

Teknik Özellikler

Yükseklik	1100mm
Çap	300mm
Et Kalınlığı	30mm
Hareketli Kısım Sac Tipi	ST44
Dış Saclar	Elektrostatik Toz Boya
Çalışma Tipi	Hidrolik
Motor Gücü	2.2 to 7.5 Kw
Güç Kaynağı	Üç-Faz AC 400 X (1±10%)V 50/60Hz
Açma / Kapanma Süresi	8-10 sn.
Dingil Ağırlığı	30 Ton
Çarpma Direnci (deformasyonsuz)	1902.66 KJ
Kontrol Paneli	PLC (Programlanabilir Mantıksal Denetleyici)
Sistem Güvenlik Desteği	Manyetik Araç Dedektörü
Access Kontrol Sistemi ile Uyumluluk	Plaka Tanıma, Kart Okuyucu, Parmak İzi vb.
Çalışma Sıcaklığı	-25° C - +50° C
Güvenlik Sınıfı	IP 67

Opsiyonel Özellikler

Manuel Kaldırma	El Pompası
Çalışma Sıcaklığı	-40° C - +75° C (ısıtma / soğutma)
Uyarı Ekipmanı	Flaşör -Trafik Lambası
Acil Kalkış	2 sn.
Sistem Güvenlik Desteği	Emniyet Fotoseli

Uygulama

Teknik Çizim

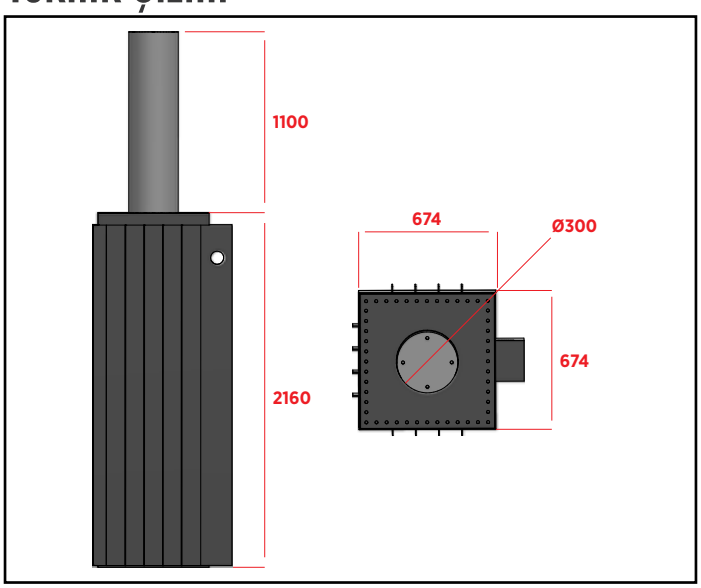

ANTİ- TERÖR MANTAR BARİYER
7.500 kg - 80 km/h

ArmaKontrol Yüksek Güvenlikli Mantar Bariyer ; güvenlik önlemlerinin yüksek olduğu izinsiz ve yetkisiz araçların geçişini engellemek amacıyla özel tasarlanmış, darbeye dayanıklı olarak güçlendirilmiş sistemdir.

Anti Terör Mantar Bariyer Avrupa 'da gerçekleştirilen çarpışma testinde 7.500 kg 'lık (7,5 ton) bir kamyonun saatte 80 km hızla çarpması sonucunda kamyonu durdurmuş ve sonrasında sorunsuz çalışmıştır. Bu sayede uluslararası sertifikaya sahip olmuştur.
ArmaKontrol dünya çapında geçerliliği olan IWA14-1, ASTM, PAS68 çarpışma testini geçerek P1 belgesini almaya hak kazanan ilk TÜRK FİRMASI'dır.

Standartlar : PAS68 2013- N3 7500-80
IWA 14-1:2013 N3C 7200- 80
ASTM F2656-15 C750-K12

ANTİ-TERÖR TELESKOPİK BLOK BARİYER
ATT-RB-1050 Serisi

Teleskopik Road Blocker sistemleri özel olarak üretilmektedir. Özellikle riskli ve alt yapı problemi olan alanlar için teleskopik road blocker sistemleri ihtiyacınıza en uygun ölçülerde üretilebilmektedir.

Yüksek güvenlik önlemlerinin alınması gereken ancak alt yapı problemi olan askeri tesisler, emniyet birimleri ve lojmanları, konsolosluklar ile kamu binaları gibi tüm alanlarda teleskopik road blocker tercih edilmektedir.

Road blocker sistemlerinde olduğu gibi teleskopik road blocker sistemleri de izinsiz araç girişini engellemek için güçlendirilmiştir.

Teknik Özellikler

Yükseklik	1050mm
Genişlik	2000mm to 4000mm
Et Kalınlığı	12-15mm
Hareketli Kısım Malzemesi	ST44
Dış Saclar	Elektrostatik Toz Boya
Çalışma Tipi	Hidrolik
Motor Gücü	3 to 7.5 Kw
Güç Kaynağı	Üç-Faz AC 400 X (1±10%)V 50/60Hz
Açma / Kapanma Süresi	6-8 sn.
Dingil Ağırlığı	30 Ton
Çarpma Direnci (deformasyonsuz)	1.897 KJ
Kontrol Paneli	PLC (Programlanabilir Mantıksal Denetleyici)
Sistem Güvenlik Desteği	Manyetik Araç Dedektörü
Access Kontrol Sistemi ile Uyumluluk	Plaka Tanıma, Kart Okuyucu, Parmak İzi vb.
Çalışma Sıcaklığı	-25° C - +50° C
Güvenlik Sınıfı	IP 67

Opsiyonel Özellikler

Manuel Kaldırma	El Pompası
Çalışma Sıcaklığı	-40° C to +75° C
Hidrolik Sistem Isıtma - Soğutma	Var
Uyarı Ekipmanı	Flaşör -Trafik Lambası
Acil Kalkış	1.5 – 2 sn.
Sistem Güvenlik Desteği	Emniyet Fotoseli

Uygulama

Teknik Çizim

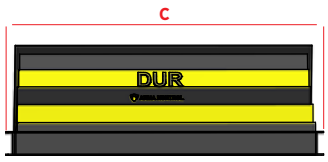

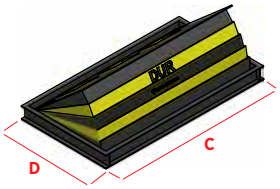

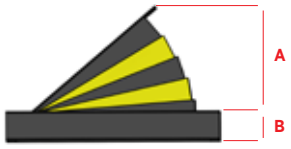

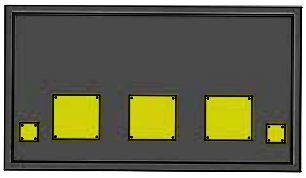

A (mm)	B (mm)	C (mm)	D (mm)
1050	300	2000 to 4000	2260

ANTİ-TERÖR TELESKOPİK BLOK BARİYER
7.500 kg - 80 km/h

ArmaKontrol Yüksek Güvenlikli Teleskopik Blok Bariyer; Özellikle riskli , alt yapı problemi olan güvenlik önlemlerinin yüksek olduğu izinsiz ve yetkisiz araçların geçişini engellemek amacıyla özel tasarlanmış, darbeye dayanıklı olarak güçlendirilmiş sistemdir.
Anti Terör Teleskopik Road Blocker, Avrupa 'da gerçekleştirilen çarpışma testinde 7.500 kg 'lık (7,5 ton) bir kamyonun saatte 80 km hızla çarpması sonucunda kamyonu durdurmuş ve sonrasında sorunsuz çalışmıştır. Bu sayede uluslararası sertifikaya sahip olmuştur.
ArmaKontrol dünya çapında geçerliliği olan IWA14-1, ASTM, PAS68 çarpışma testini geçerek P1 belgesini almaya hak kazanan ilk TÜRK FİRMASI'dır.

Standartlar : PAS68 2013- N3 7500-80
IWA 14-1:2013 N3C 7200- 80
ASTM F2656-15 C750-K12

ANTİ-TERÖR MANTAR BARİYER
ATB6590

Patent No 2012/12603

Darbeye ve hava koşullarına dayanıklı Arma Hidrolik Mantar Bariyerler, ileri teknolojisiyle Avrupa normu 304 Kalite Paslanmaz borulardan üretilmektedir. Bariyerlerin çapı ve yüksekliği, alanın gereksinimlerine ya da istenen güvenlik düzeyine göre değişkenlik göstermektedir. Elektronik özelliği sayesinde, yükseltme/alçaltma işlemi her tür kart okuyucu, uzaktan kumanda, parmak izini tanıyan biyometrik okuyucular, otomatik plaka tanıma sistemi veya basit bir kontrol düğmesiyle dahi, herhangi bir giriş kontrol sistemi aracılığıyla kontrol edilebilir. Bunun yanı sıra sisteme; manyetik loop dedektörler, fotoseller, yanıp sönen ışıklar veya kırmızı/yeşil trafik ışığı gibi emniyet aksesuarları kolayca entegre edilebilir. Dilenirse belli bir bölgedeki, hatta bütün bir şehirdeki mantar bariyerler, bir kontrol merkezine bağlanarak tek bir dokunuşla uzaktan açılıp kapatılabilirler.

Teknik Özellikler

Yükseklik	900mm
Çap	273mm
Et Kalınlığı	16mm
Hareketli Kısım Malzemesi	ST44
Dış Saclar	Elektrostatik Toz Boya
Çalışma Tipi	Hidrolik
Motor Gücü	1.5 to 7.5 Kw
Güç Kaynağı	Üç-Faz AC 400 X (1±10%)V 50/60Hz
Açma / Kapanma Süresi	6-8 sn.
Dingil Ağırlığı	20 Ton
Çarpma Direnci (deformasyonsuz)	1224 KJ
Kontrol Paneli	PLC (Programlanabilir Mantıksal Denetleyici)
Sistem Güvenlik Desteği	Manyetik Araç Dedektörü
Access Kontrol Sistemi ile Uyumluluk	Plaka Tanıma, Kart Okuyucu, Parmak İzi vb.
Çalışma Sıcaklığı	-25° C - +50° C
Güvenlik Sınıfı	IP 67

Opsiyonel Özellikler

Manuel Kaldırma	El Pompası
Çalışma Sıcaklığı	-40° C - +75° C (ısıtma / soğutma)
Uyarı Ekipmanı	Flaşör -Trafik Lambası
Acil Kalkış	2 sn.
Sistem Güvenlik Desteği	Emniyet Fotoseli

Teknik Çizim

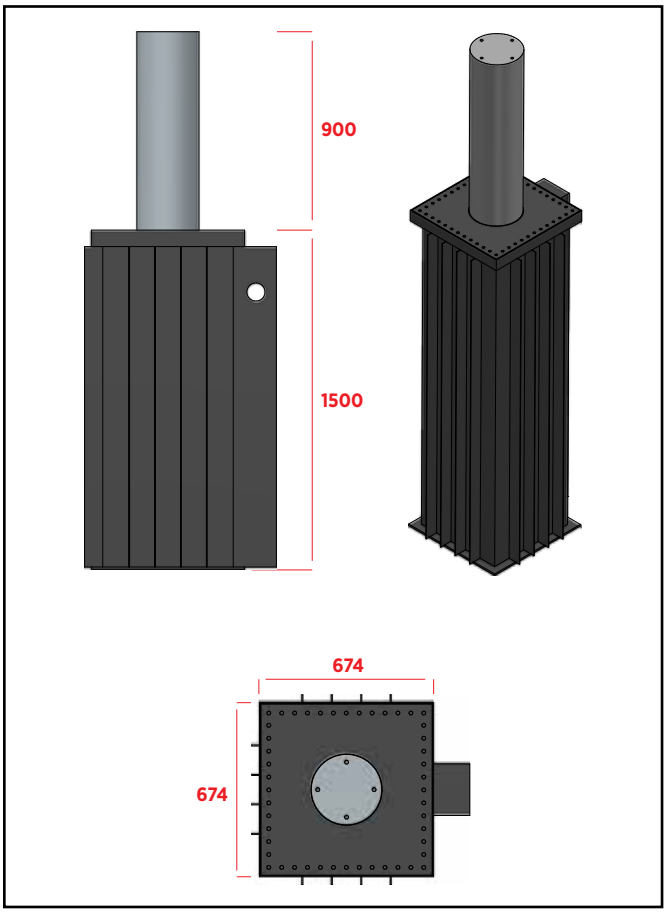

Uygulama

ANTİ-TERÖR MANTAR BARİYER
7.500 kg - 65 km/h

ArmaKontrol Yüksek Güvenlikli Mantar Bariyer ; güvenlik önlemlerinin yüksek olduğu izinsiz ve yetkisiz araçların geçişini engellemek amacıyla özel tasarlanmış, darbeye dayanıklı olarak güçlendirilmiş sistemdir.
Anti Terör Mantar Bariyer Avrupa 'da gerçekleştirilen çarpışma testinde 7.500 kg 'lık (7,5 ton) bir kamyonun saatte 64 km hızla çarpması sonucunda kamyonu durdurmuştur. Bu sayede uluslararası sertifikaya sahip olmuştur.
ArmaKontrol dünya çapında geçerliliği olan IWA14-1, ASTM, PAS68 çarpışma testini geçerek P1 belgesini almaya hak kazanan ilk TÜRK FİRMASI'dır.

Standartlar : PAS68 2013-N3 7500-65
IWA 14-1:2013 N3C 7200-64
ASTM F2656-15C740-K8

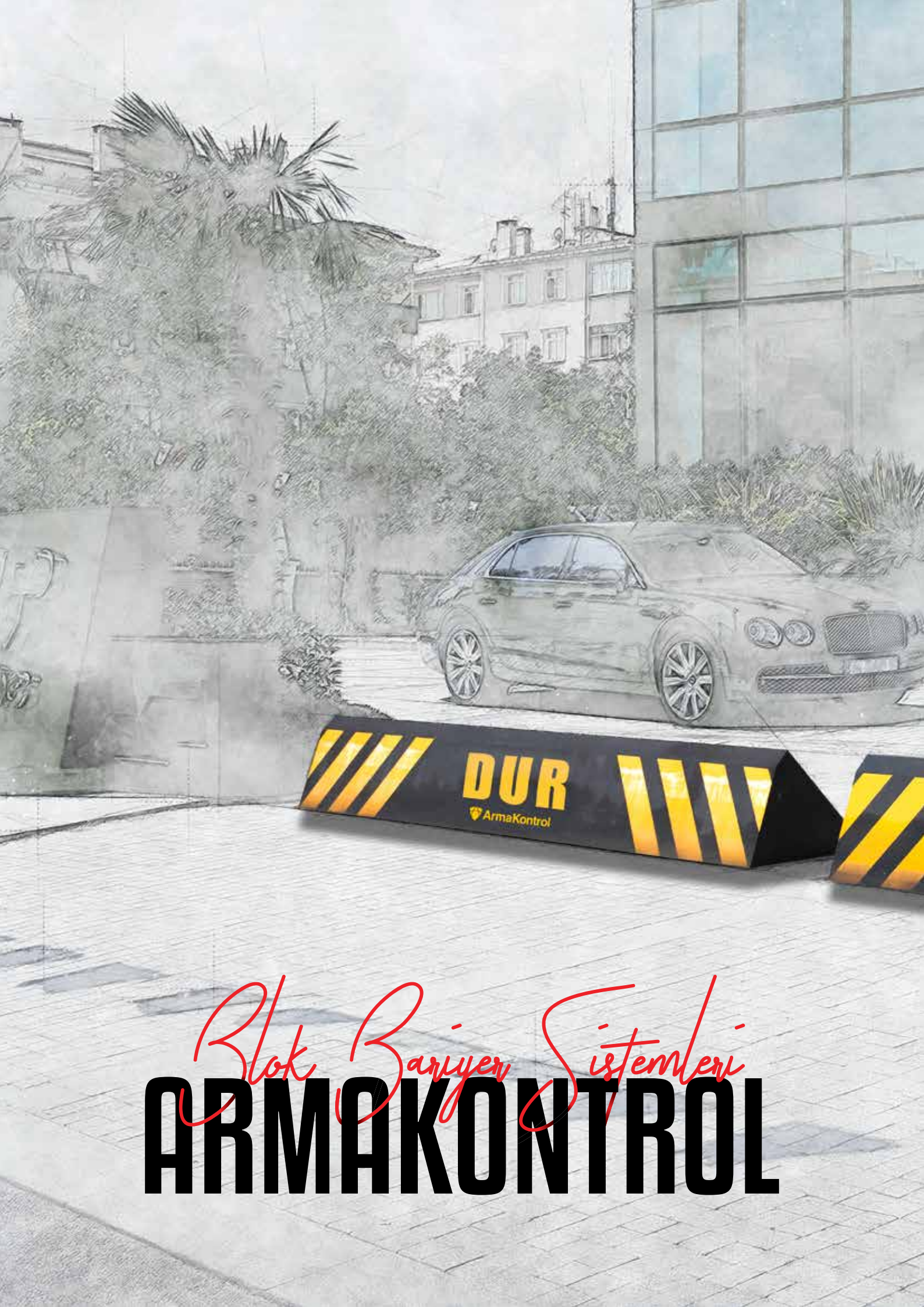

Blok Bariyer Sistemleri

ARMAKONTROL

DUR
ArmaKontrol

HİDROLİK BLOK BARİYER
RB Serisi

Patent No 2012/13979

Road Blocker her türlü araçlı saldırıya karşı, askeri tesisler, devlet binaları, elçilikler, üretim tesisleri, petrol rafinerileri, oteller, havaalanları ve stadyum gibi giriş-çıkışın kontrollü ve güvenli yapılması gereken alanlarda en yaygın kullanılan sistemdir.Sistem sadece araç çarpmalarına dayanıklı bir kasa olarak tasarlanmamış aynı zamanda sistemle ilgili tüm aksamlar da gerçekleşebilecek saldırılara karşı güçlendirilmiştir. Hidrolik çalışma sistemi sayesinde Arma Blocker Sistemi en yoğun yerlerde bile kesintisiz çalışmaktadır. Bu sistem, Mantar Bariyer ve diğer güvenlik sistemleri ile senkronize edilerek olası saldırılarda savunmayı en üst düzeyde tutarak, araçların güvenli bir şekilde bölgeye girişini sağlamaktadır.

Teknik Özellikler

Yükseklik	500-600-700-800-900-1000 mm
Genişlik	2000mm to 6000mm
Et Kalınlığı	10mm
Hareketli Kısım Malzemesi	ST44
Dış Saclar	Galvaniz
Çalışma Tipi	Hidrolik
Motor Gücü	1.5 to 7.5 Kw
Güç Kaynağı	Üç-Faz AC 400 X (1±10%)V 50/60Hz
Açma / Kapanma Süresi	6-8 sn.
Kontrol Paneli	ArmaKontrol İşlemci
Sistem Güvenlik Desteği	Manyetik Araç Dedektörü
Access Kontrol Sistemi ile Uyumluluk	Plaka Tanıma, Kart Okuyucu, Parmak İzi vb.
Çalışma Sıcaklığı	-25° C - +50° C
Güvenlik Sınıfı	IP 67

Opsiyonel Özellikler

Manuel Kaldırma	El Pompası
Çalışma Sıcaklığı	-40° C to +75° C (ısıtma / soğutma)
Uyarı Ekipmanı	Flaşör -Trafik Lambası
Acil Kalkış	1.5 – 2 sn.
Sistem Güvenlik Desteği	Emniyet Fotoseli
Yedek Güç Ünitesi	Elektrik Kesilmesi Durumunda
Güç Kaynağı	Tek-Faz AC 220 x (1±10%)V 50/ 60 Hz

Uygulama

Teknik Çizim

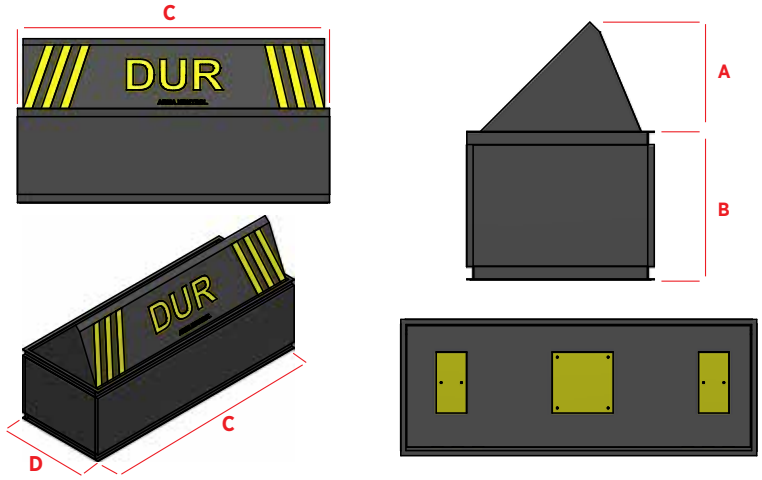

A (mm)	B (mm)	C (mm)	D (mm)
500	790	2000 to 6000	900
600	950	2000 to 6000	1060
700	980	2000 to 6000	1100
800	1130	2000 to 6000	1340
900	1220	2000 to 6000	1470
1000	1605	2000 to 6000	1520
1100	1805	2000 to 6000	2150

TELESKOPİK HİDROLİK BLOK BARİYER
TRB Serisi

Teleskopik Road Blocker sistemleri özel olarak üretilmektedir. Özellikle riskli ve alt yapı problemi olan alanlar için teleskopik road blocker sistemleri ihtiyacınıza en uygun ölçülerde üretilebilmektedir.

Yüksek güvenlik önlemlerinin alınması gereken ancak alt yapı problemi olan askeri tesisler, emniyet birimleri ve lojmanları, konsolosluklar ile kamu binaları gibi tüm alanlarda teleskopik road blocker tercih edilmektedir.

Road blocker sistemlerinde olduğu gibi teleskopik road blocker sistemleri de izinsiz araç girişini engellemek için güçlendirilmiştir.

Teknik Özellikler

Yükseklik	500-600-700-800-900-1000 mm
Genişlik	2000mm to 4000mm
Et Kalınlığı	10mm
Hareketli Kısım Malzemesi	ST44
Dış Saclar	Elektrostatik Toz Boya
Çalışma Tipi	Hidrolik
Motor Gücü	1.5 to 7.5 Kw
Güç Kaynağı	Üç-Faz AC 400 X (1±10%)V 50Hz
Açma / Kapanma Süresi	4-6 sn.
Kontrol Paneli	ArmaKontrol İşlemci
Sistem Güvenlik Desteği	Manyetik Araç Dedektörü
Access Kontrol Sistemi ile Uyumluluk	Plaka Tanıma, Kart Okuyucu, Parmak İzi vb.
Çalışma Sıcaklığı	-25° C - +50° C
Güvenlik Sınıfı	IP 67

Opsiyonel Özellikler

Manuel Kaldırma	El Pompası
Çalışma Sıcaklığı	-40° C - +75° C (ısıtma / soğutma)
Uyarı Ekipmanı	Flaşör -Trafik Lambası
Acil Kalkış	1.5 - 2 sn.
Sistem Güvenlik Desteği	Emniyet Fotoseli
Yedek Güç Ünitesi	Elektrik Kesilmesi Durumunda
Güç Kaynağı	Tek-Faz AC 220 x (1±10%)V 50Hz

Uygulama

Teknik Çizim

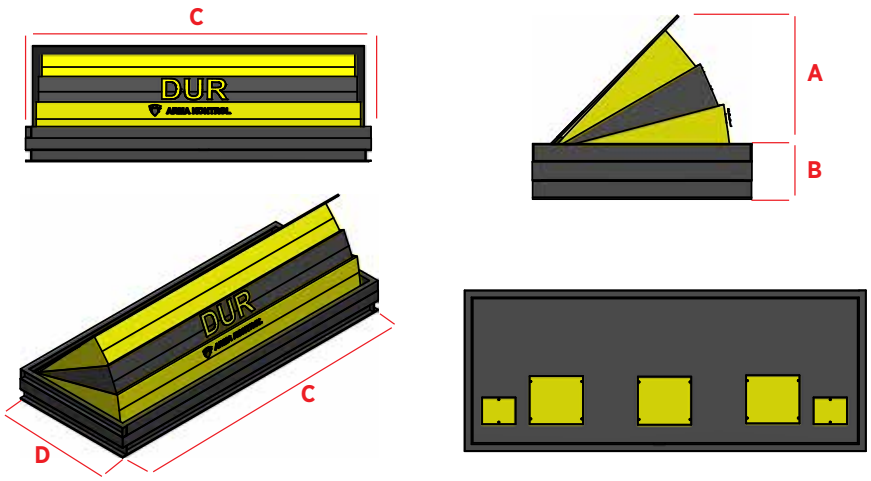

A (mm)	B (mm)	C (mm)	D (mm)
500	250	2000 to 4000	940
600	250	2000 to 4000	1060
700	300	2000 to 4000	1200
800	300	2000 to 4000	1370
900	300	2000 to 4000	1480
1000	300	2000 to 4000	1670

MİNİ BLOK BARİYER
MRB Serisi

Road Blocker (Blok Bariyer) her türlü araçlı saldırıya karşı, askeri tesisler, devlet binaları, elçilikler, üretim tesisleri, petrol rafinerileri, oteller, havaalanları ve stadyum gibi giriş-çıkışın kontrollü ve güvenli yapılması gereken alanlarda en yaygın kullanılan sistemdir. Sistem sadece araç çarpmalarına dayanıklı bir kasa olarak tasarlanmamış aynı zamanda sistemle ilgili tüm aksamlar da gerçekleşebilecek saldırılara karşı güçlendirilmiştir. Hidrolik çalışma sistemi sayesinde Arma Blocker Sistemi en yoğun yerlerde bile kesintisiz çalışmaktadır. Bu sistem, Mantar Bariyer ve diğer bariyer ler ile senkronize edilerek olası saldırılarda savunmayı en üst düzeyde tutarak, araçların güvenli bir şekilde bölgeye girişini sağlamaktadır.

Teknik Özellikler

Yükseklik	500mm
Genişlik	620mm
Et Kalınlığı	10mm
Hareketli Kısım Malzemesi	ST44
Dış Saclar	Elektrostatik Toz Boya
Çalışma Tipi	Hidrolik
Motor Gücü	1.5 KW
Güç Kaynağı	Üç-Faz AC 400 X (1±10%)V 50/60Hz
Açma / Kapanma Süresi	4-6 sn.
Kontrol Paneli	ArmaKontrol İşlemci
Sistem Güvenlik Desteği	Manyetik Araç Dedektörü
Access Kontrol Sistemi ile Uyumluluk	Plaka Tanıma, Kart Okuyucu, Parmak İzi vb.
Çalışma Sıcaklığı	-25° C - +50° C
Güvenlik Sınıfı	IP 67

Opsiyonel Özellikler

Manuel Kaldırma	El Pompası
Çalışma Sıcaklığı	-40°C +75°C (ısıtma / soğutma)
Uyarı Ekipmanı	Trafik Lambası
Kontrol Paneli	PLC
Sistem Güvenlik Desteği	Emniyet Fotoseli
Yedek Güç Ünitesi	Elektrik Kesilmesi Durumunda
Güç Kaynağı	Tek-Faz AC220 x (1±10%)V 50Hz

Uygulama

Teknik Çizim

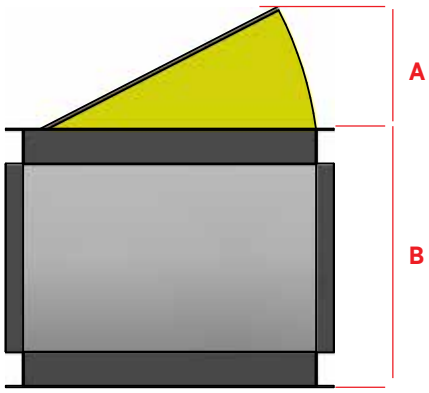

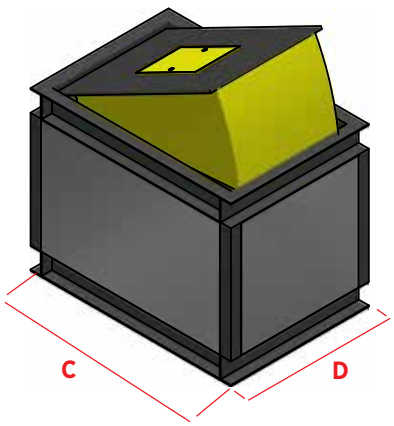

A (mm)	B (mm)
500	900
C (mm)	D (mm)
620	620

DUR

DUR

LEVENT
LOFT II
DUR
LEVENTLOFT II

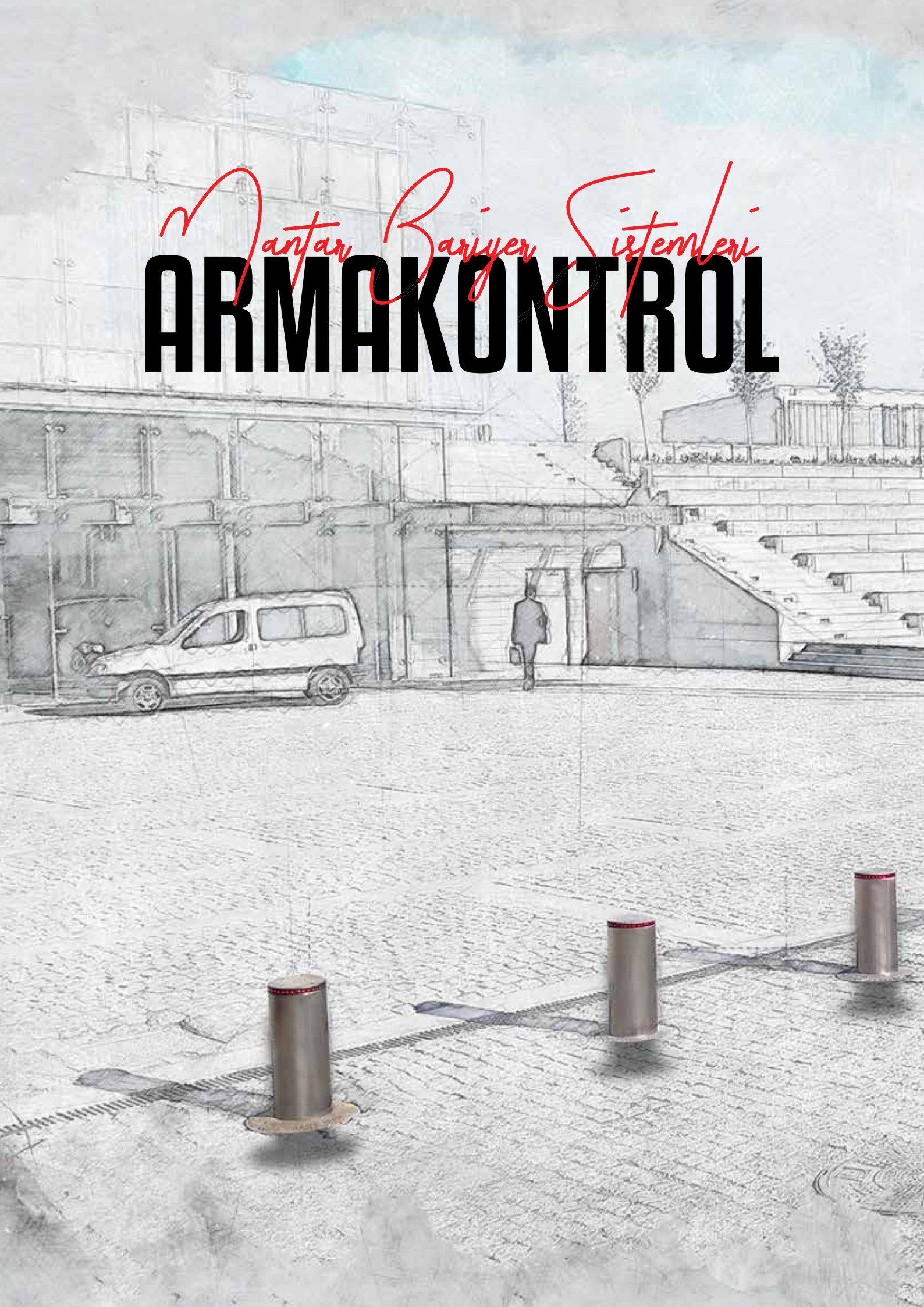
Mantar Bariyer Sistemleri
ARMAKONTROL

HİDROLİK MANTAR BARİYER
HB Serisi

Darbeye ve hava koşullarına dayanıklı Arma Hidrolik Mantar Bariyerler, ileri teknolojisiyle Avrupa normu 304 Kalite Paslanmaz borulardan üretilmektedir. Bariyerlerin çapı ve yüksekliği, alanın gereksinimlerine ya da istenen güvenlik düzeyine göre değişkenlik göstermektedir. Elektronik özelliği sayesinde, yükseltme/alçaltma işlemi her tür kart okuyucu, uzaktan kumanda, parmak izini tanıyan biyometrik okuyucular, otomatik plaka tanıma sistemi veya basit bir kontrol düğmesiyle dahi, herhangi bir giriş kontrol sistemi aracılığıyla kontrol edilebilir. Bunun yanı sıra sisteme; manyetik loop dedektörler, fotoseller, yanıp sönen ışıklar veya kırmızı/yeşil trafik ışığı gibi emniyet aksesuarları kolayca entegre edilebilir. Dilenirse belli bir bölgedeki, hatta bütün bir şehirdeki mantar bariyerler, bir kontrol merkezine bağlanarak tek bir dokunuşla uzaktan açılıp kapatılabilirler.

Patent No 2012/12603

Teknik Özellikler

Yükseklik	500-600-700-800-900 mm
Çap	219mm and 273mm
Et Kalınlığı	10mm - 14mm - 16mm
Hareketli Kısım İç Yüzey Materyali	ST44
Hareketli Kısım Dış Yüzey Materyali	304 Paslanmaz Çelik
Dış Saclar	Galvaniz
Çalışma Tipi	Hidrolik
Motor Gücü	1.1 to 7.5 Kw
Güç Kaynağı	Üç-Faz AC 400 X (1±10%)V 50/60Hz
Açma / Kapanma Süresi	5-6 sn.
Kontrol Paneli	ArmaKontrol İşlemci
Sistem Güvenlik Desteği	Manyetik Araç Dedektörü
Access Kontrol Sistemi ile Uyumluluk	Plaka Tanıma, Kart Okuyucu, Parmak İzi vb.
Çalışma Sıcaklığı	-25° C - +50° C
Güvenlik Sınıfı	IP 67

Teknik Çizim

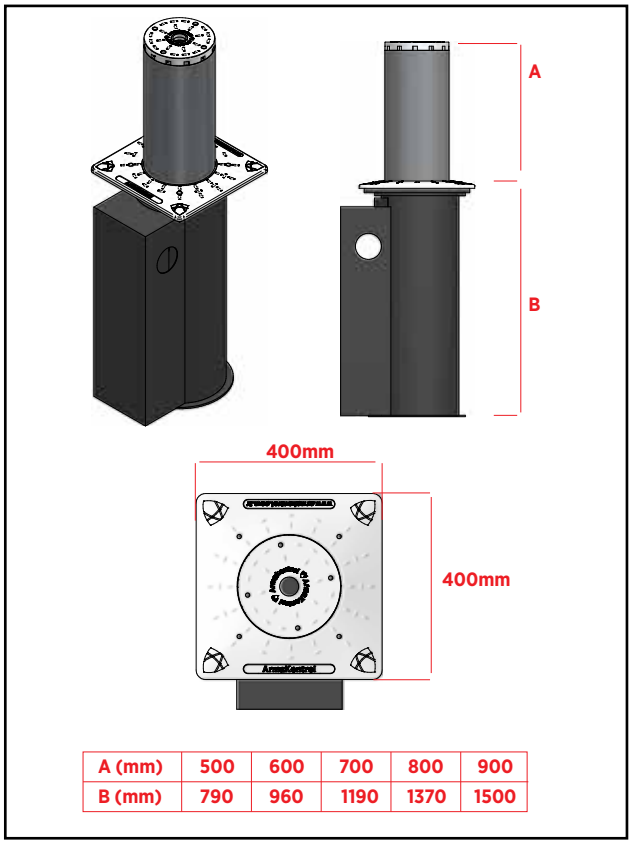

A (mm)	500	600	700	800	900
B (mm)	790	960	1190	1370	1500

Opsiyonel Özellikler

Manuel Kaldırma	El Pompası
Çalışma Sıcaklığı	-40° C - +75° C (ısıtma / soğutma)
Hareketli Dış Kısım Materyali	316 Paslanmaz Çelik
Uyarı Ekipmanı	Flaşör -Trafik Lambası
Acil Kalkış	1.5-2 sn.
Sistem Güvenlik Desteği	Emniyet Fotoseli
Yedek Güç Ünitesi	Elektrik Kesilmesi Durumunda
Güç Kaynağı	Tek-Faz AC 220 x (1±10%)V 50/60Hz

Uygulama

SABİT MANTAR BARİYER
FB Serisi

ArmaKontrol sabit mantar bariyerler, hava koşullarına ve darbeye dayanıklı sabit Mantar Bariyerler özellikle kamu ve özel alanlarda kullanılmakta olup, alanın gereksinimlerine göre farklı çaplarda ve yükseklik de üretilebilmektedir.
Üretim ve montaj şekilleri,

Yere betonlama, zemine sabitleme, kilitli veya gerektiğinde sökülebilir olarak dizayn edilmektedir.

Arma sabit mantar bariyerler güvenliğinizin yanında da mimari çalışmalarınıza da değer katar.

Teknik Özellikler

Çap	114mm - 140mm - 219mm - 273mm
Yükseklik	500mm to 1000mm
Et Kalınlığı	3mm - 4mm - 10mm -12mm – 14mm – 16mm
Malzeme	ST44 veya 304 Paslanmaz Çelik (316 paslanmaz çelik, opsiyon)
Dış Kısım	Paslanmaz Çelik için Polisaj, ST44 Elektrostatik Toz Boya
Bağlantı Noktaları	M8x20 İmbus Cıvata (Paslanmaz)
Çalışma Tipi	Flanşlı / Zemin Üstü

Teknik Çizim

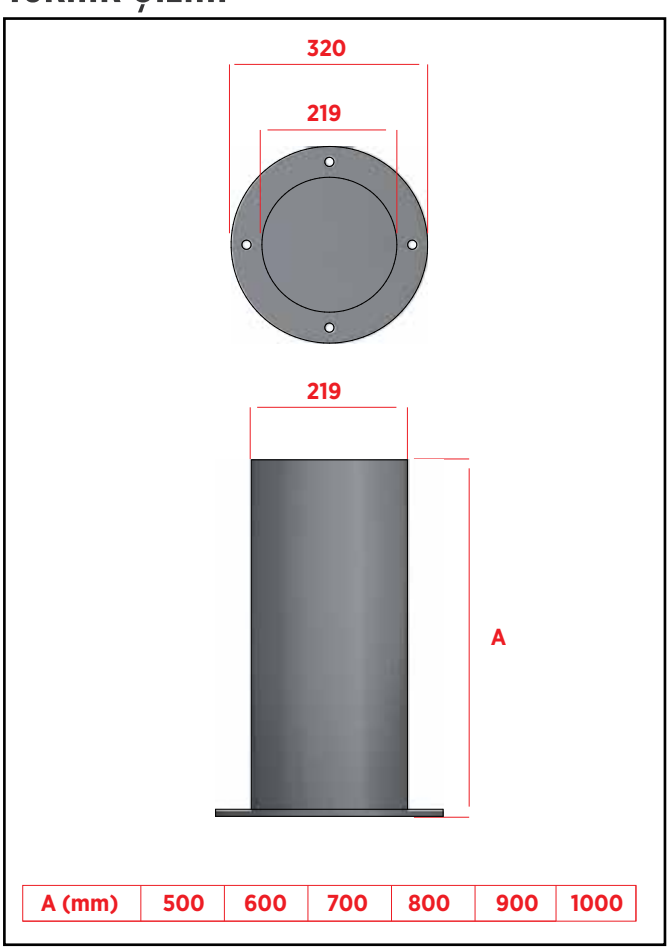

A (mm)	500	600	700	800	900	1000

Uygulama

MANUEL MANTAR BARİYER
MB Serisi

ARMA teknolojisi ile yeni üretimi yapılan Manuel Mantarlarımız sizlerin kolayca kullanabileceği ve özel park yerleriniz için tasarlanmış bir üründür.

Kolay montaj edilmesi ve rahat kullanımı ile dükkanlarınızın önünde, alışveriş merkezlerinde ve kaldırımlarda alternatif bir malzeme olarak da düşünülebilecek.

Teknik Özellikler

Çap	139mm - 219mm
Yükseklik	350mm to 500mm
Et Kalınlığı	4mm - 6mm
Malzeme	ST44 veya 304 Paslanmaz Çelik (316 paslanmaz çelik, opsiyon)
Dış Saclar	Elektrostatik Toz Boya
Bağlantı Noktaları	M8x20 İmbus Cvata (Paslanmaz)
Çalışma Tipi	Manuel – Gazlı Piston (350mm ve 500mm yükseklik için geçerlidir)

Uygulama

Teknik Çizim

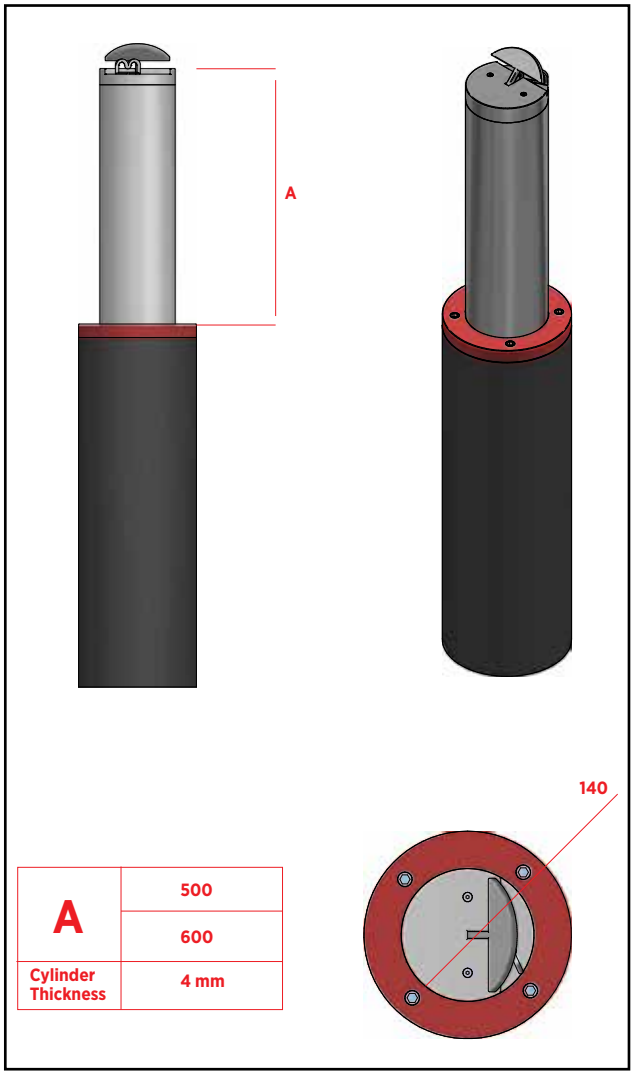

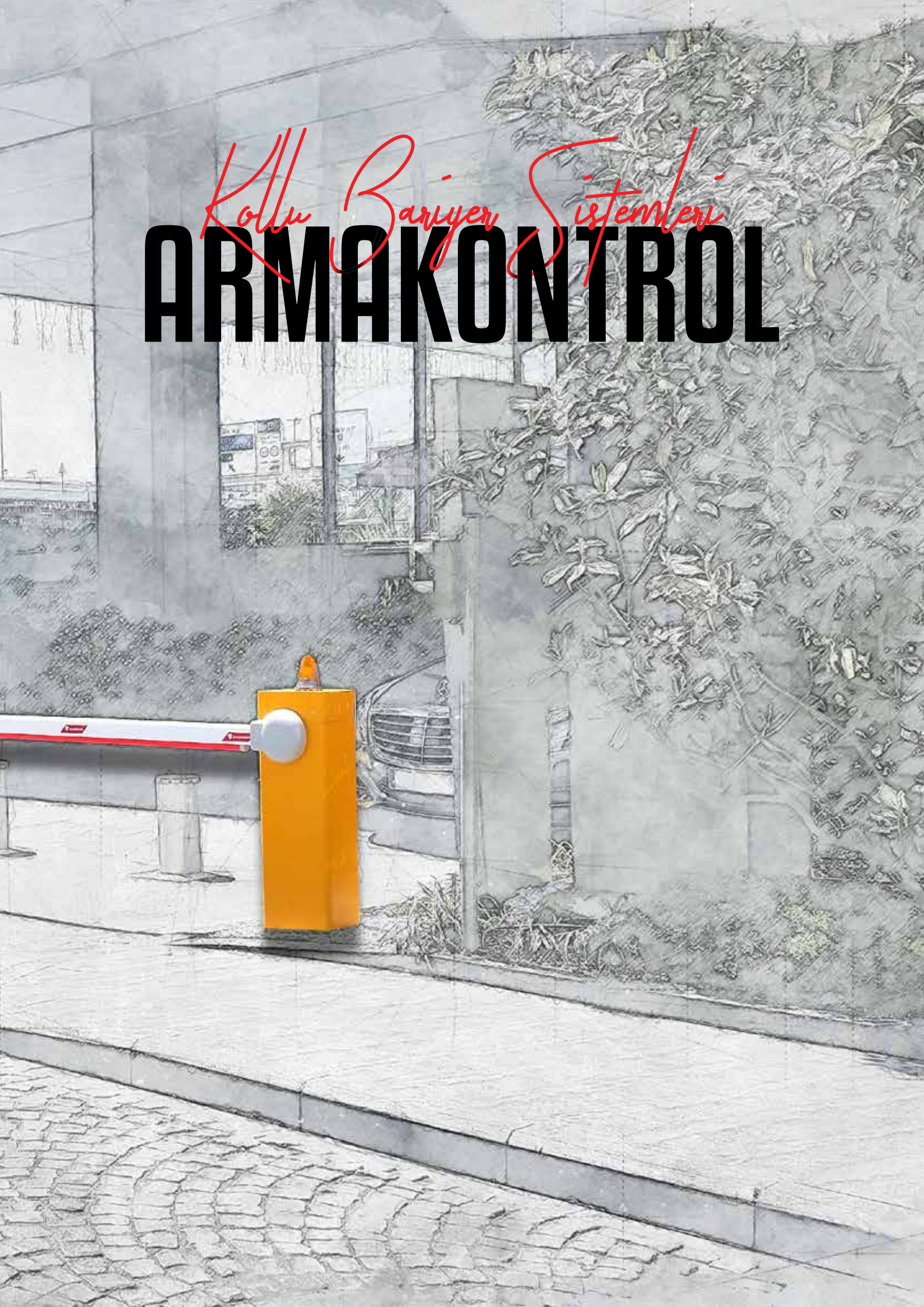
Kollu Bariyer Sistemleri
ARMAKONTROL

KOLLU BARİYER
212 Serisi - 5 Metre

Arma 212 Kollu Bariyerler estetik görünümü, hava şartlarından etkilenmeyen paslanmaz çelik dış kabini ve güçlü motoru ile uluslararası standarda ve kaliteye sahiptir. Bariyerlerin üzerindeki fotoseller sayesinde araç geçişi tespit edilip araç geçene kadar bariyer kolunun indirilmesi önlenir. Böylece olası kazalar önlenmiş olur. Çalışma hızı da kullanıcının ihtiyacına yönelik ayarlanabilir. Bariyer istenirse uzaktan kumanda, manuel buton, kart okuyucu gibi alternatif aksesuarlarla kumanda edilebilir, giriş genişliğine bağlı olarak farklı kol uzunlukları kullanılabilir.

Teknik Özellikler

Kol Uzunluğu	3000mm - 4000mm - 5000mm
Bariyer Kabini Boyutları	360mm (L) x 250mm (W) x 1080mm (H)
Kabin Malzemesi	Q235 Çelik (Et Kalınlığı: 2.2 mm)
Bariyer Kolunun Yerden Yüksekliği	815mm
Kol Et Kalınlığı	115mm
Kol Malzemesi	Alüminyum (Et Kalınlığı:1.5mm)
Çalışma Tipi	Elektrik
Güç Kaynağı	Tek-Faz AC220 x (1±10%)V 50Hz
Günlük Çalışma Döngüsü (Yukarı / Aşağı)	8.000 Döngü
Açılış - Kapanış Süresi	3.5 sn.
Tork	120 Nm
Servis Sınıfı	4 – Instant
Motor Hızı	1400 rpm
Motor Güç Çıkışı	180W
Ses Şiddeti	⩽ 62dB
Çalışma Sıcaklığı	-25°C~+70°C
Ağırlık	70 Kg
Sistem Güvenlik Desteği	Emniyet Fotoseli

Opsiyonel Özellikler

Uyarı Ekipmanı	Trafik Lambası, Buzzer, Işıklandırılmış Kol
Access Kontrol Sistemi ile Uyumluluk	Plaka Tanıma, Kart Okuyucu, Parmak İzi vb.

Uygulama

Teknik Çizim

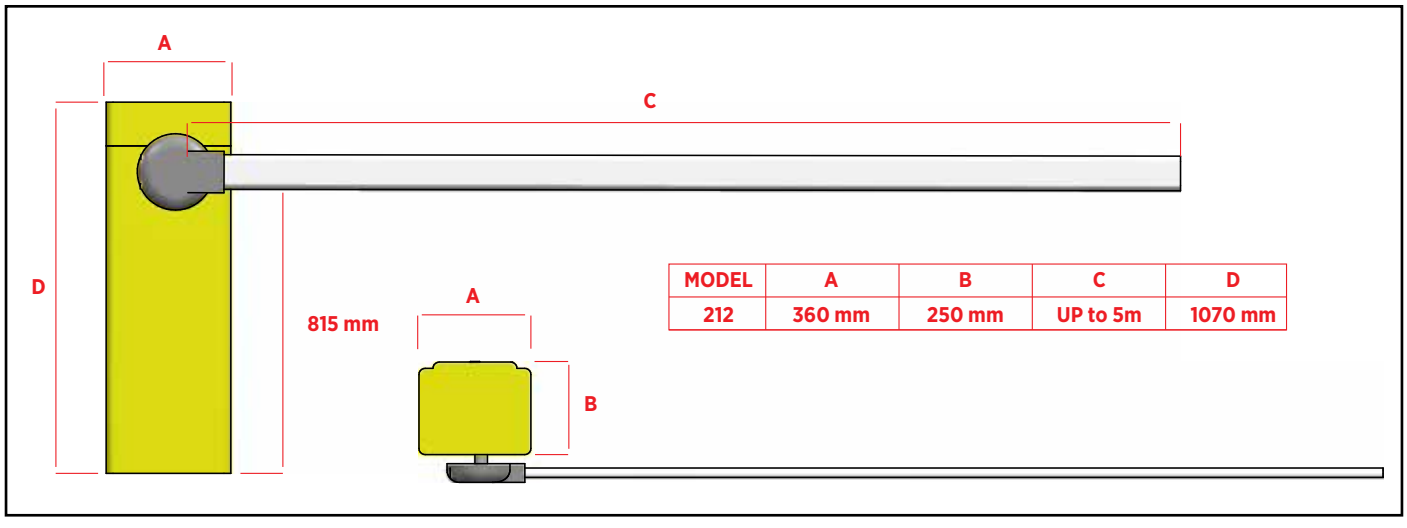

MODEL	A	B	C	D
212	360 mm	250 mm	UP to 5m	1070 mm

KOLLU BARİYER
216 Serisi - 6 Metre

Arma 216 Kollu Bariyerler estetik görünümü, hava şartlarından etkilenmeyen paslanmaz çelik dış kabini ve güçlü motoru ile uluslararası standarda ve kaliteye sahiptir. Bariyerlerin üzerindeki fotoseller sayesinde araç geçişi tespit edilip araç geçene kadar bariyer kolunun indirilmesi önlenir. Böylece olası kazalar önlenmiş olur. Çalışma hızı da kullanıcının ihtiyacına yönelik ayarlanabilir. Bariyer istenirse uzaktan kumanda, manuel buton, kart okuyucu gibi alternatif aksesuarlarla kumanda edilebilir, giriş genişliğine bağlı olarak farklı kol uzunlukları kullanılabilir.

Teknik Özellikler

Kol Uzunluğu	3000mm - 4000mm - 5000mm - 6000mm
Bariyer Kabini Boyutları	360mm (L) x 250mm (W) x 1080mm (H)
Kabin Malzemesi	Q235 Çelik, (Et Kalınlığı: 2mm)
Bariyer Kolunun Yerden Yüksekliği	815mm
Kol Et Kalınlığı	115mm
Kol Malzemesi	Alüminyum (Et Kalınlığı: 1.5mm)
Çalışma Tipi	Elektrik
Güç Kaynağı	Tek-Faz AC220 x (1±10%)V 50Hz
Günlük Çalışma Döngüsü	8.000 Döngü
Açılış - Kapanış Süresi	5.5 sn.
Tork	120 Nm
Servis Sınıfı	4 – Instant
Motor Hızı	1400 rpm
Motor Güç Çıkışı	180W
Ses Şiddeti	⩽ 62dB
Çalışma Sıcaklığı	-25°C~+70°C
Ağırlık	75 Kg
Sistem Güvenlik Desteği	Emniyet Fotoseli

Opsiyonel Özellikler

Uyarı Ekipmanı	Trafik Lambası, Buzzer, Işıklandırılmış Kol
Access Kontrol Sistemi ile Uyumluluk	Plaka Tanıma, Kart Okuyucu, Parmak İzi vb.

Uygulama

Teknik Çizim

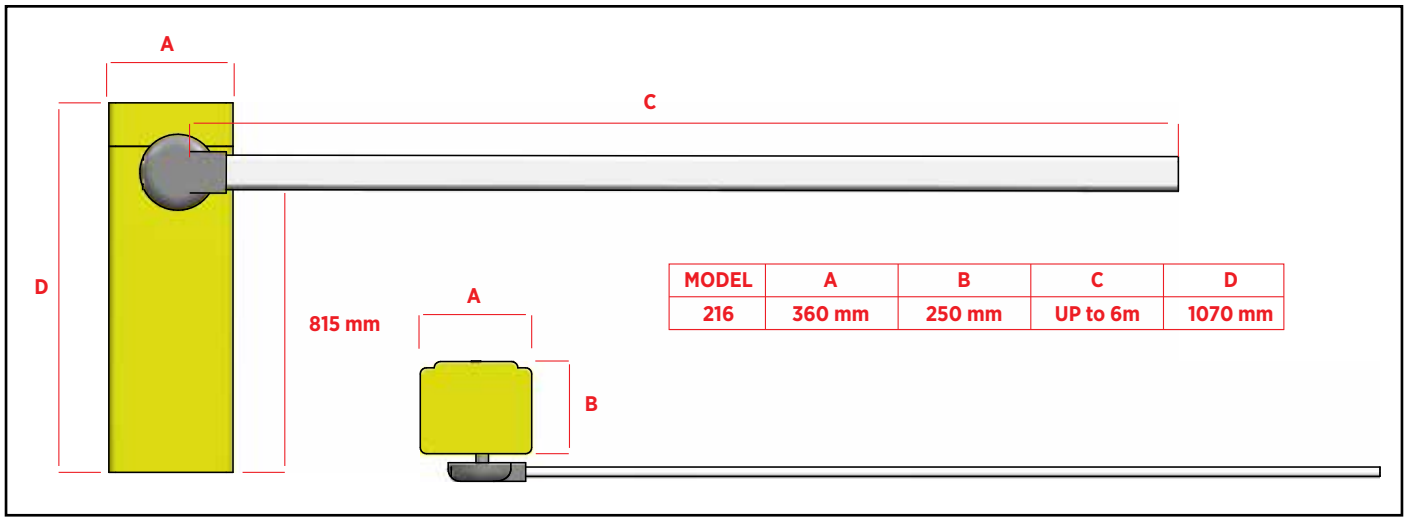

MODEL	A	B	C	D
216	360 mm	250 mm	UP to 6m	1070 mm

PRO HIZLI BARİYER
034 Serisi - 3 Metre - 1.2 sn.

ArmaKontrol Sistemlerinin geliştirmiş olduğu **çarpma anında açılan kol özelliği** ile pro kollu bariyer sistemi, Otoban tipi bariyer olarak da bilinmektedir. Standart bariyer sisteminin temel yapısının dışında en önemli özelliklerinde, 1.2 saniyede açılıp kapanması ve günlük 10.000 açma / kapama sayısını sorunsuz devam ettirmesidir. Bariyerin özellikleri sayesinde otobanlar, feribot giriş-çıkışları, merkezi otoparklar ve kurumlar gibi giriş çıkışları yoğun olan yerlerde araç yığılmalarını önlemek adına kullanılmaktadır. Kol uzunluğu maksimum 3 metredir. Aynı zamanda 3 yıl motor garantili olup bariyer fiyatları içerisinde kaliteyi ön planda tutan en uygun ürünlerindendir. Tüm Access kontrol sistemleri ile entegre çalışabilmektedir.

Teknik Özellikler

Kol Uzunluğu	3000mm (Crash-proof)
Bariyer Kabini Boyutları	370mm (L) x 370mm (W) x 1100mm (H)
Bariyer Kolunun Yerden Yüksekliği	930mm
Kol Malzemesi	Alüminyum
Kol Çapı	Ø 76mm
Çalışma Tipi	Elektrik
Güç Kaynağı	Tek-Faz AC220 x (1±10%)V 50Hz
Günlük Çalışma Döngüsü	18.000 Döngü
Açılış - Kapanış Süresi	1.2 sn.
Tork	85 Nm
Motor Hızı	960 rpm
Servis Sınıfı	5 – Çok Hızlı
Motor Güç Çıkışı	380W
Ses Şiddeti	⩽ 62dB
Çalışma Sıcaklığı	-20°C~+50°C
Ağırlık	110 Kg
Sistem Güvenlik Desteği	Emniyet Fotoseli

Opsiyonel Özellikler

Uyarı Ekipmanı	
Access Kontrol Sistemi ile Uyumluluk	Plaka Tanıma, Kart Okuyucu, Parmak İzi vb.

Uygulama

Çarpma anında açılan kol uygulaması

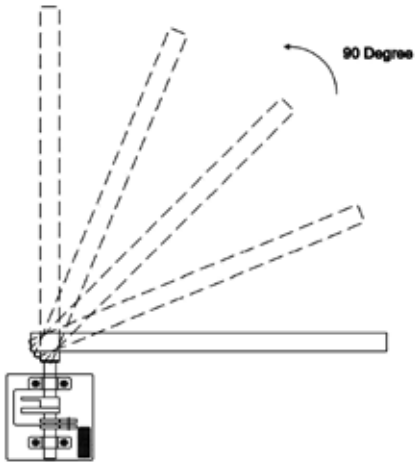

Teknik Çizim

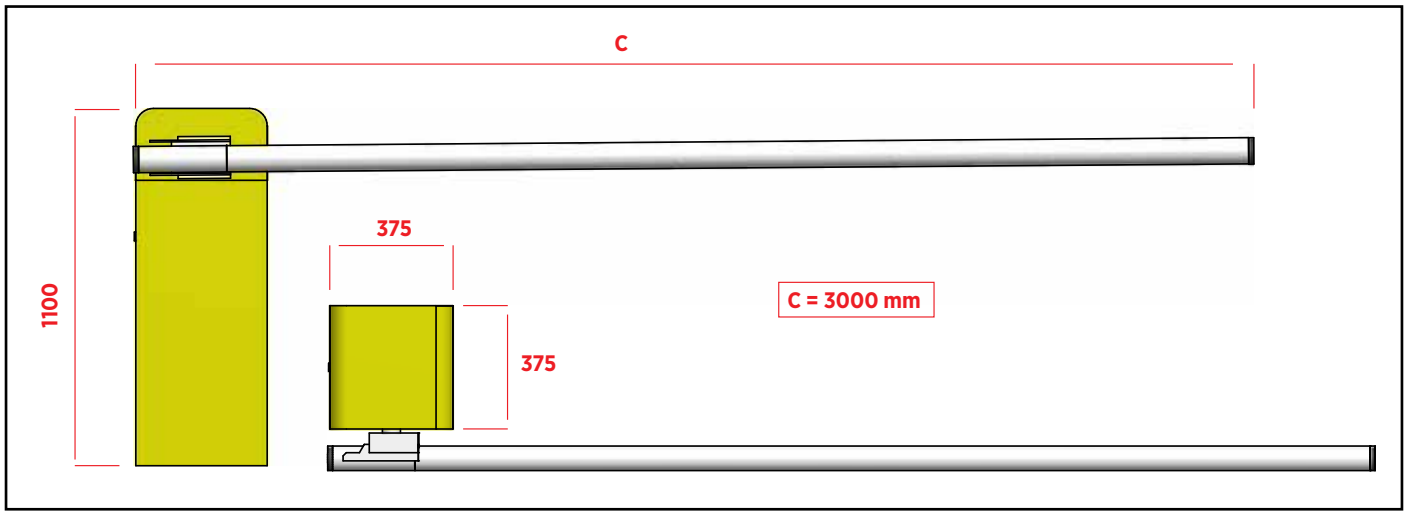

KIRILAN KOLLU BARİYER
ARMA-BRK - MAX. 4,5 Metre

Arma Kollu Bariyerler estetik görünümü, hava şartlarından etkilenmeyen paslanmaz çelik dış kabini ve güçlü motoru ile uluslararası standarda ve kaliteye sahiptir. Bariyerlerin üzerindeki fotoseller sayesinde araç geçişi tespit edilip araç geçene kadar bariyer kolunun indirilmesi önlenir. Böylece olası kazalar önlenmiş olur. Çalışma hızı da kullanıcının ihtiyacına yönelik ayarlanabilir. Bariyer istenirse uzaktan kumanda, manuel buton, kart okuyucu gibi alternatif aksesuarlarla kumanda edilebilir, giriş genişliğine bağlı olarak farklı kol uzunlukları kullanılabilir. Kullanım alanları; kapalı otoparklar vb.

Teknik Özellikler

Kol Uzunluğu	Max 3000mm
Bariyer Kabini Boyutları	360mm (L) x 250mm (W) x 1080mm (H)
Kabin Malzemesi	Q235 Çelik Et Kalınlığı: 2.2 mm
Bariyer Kolunun Yerden Yüksekliği	815mm
Kol Et Kalınlığı	115mm
Kol Malzemesi	Alüminyum (Et Kalınlığı:1.5mm)
Çalışma Tipi	Elektrik
Güç Kaynağı	Tek-Faz AC220 x (1±10%)V 50Hz
Günlük Çalışma Döngüsü	8.000 Döngü
Açılış - Kapanış Süresi	3.5 sn.
Tork	120 Nm
Servis Sınıfı	4 – Hızlı
Motor Hızı	1400 rpm
Motor Güç Çıkışı	180W
Ses Şiddeti	≤ 62dB
Çalışma Sıcaklığı	-25°C~+70°C
Ağırlık	70 Kg
Sistem Güvenlik Desteği	Emniyet Fotoseli

Opsiyonel Özellikler

Uyarı Ekipmanı	Trafik Lambası, Buzzer, Işıklandırılmış Kol
Access Kontrol Sistemi ile Uyumluluk	Plaka Tanıma, Kart Okuyucu, Parmak İzi vb.

Uygulama

Teknik Çizim

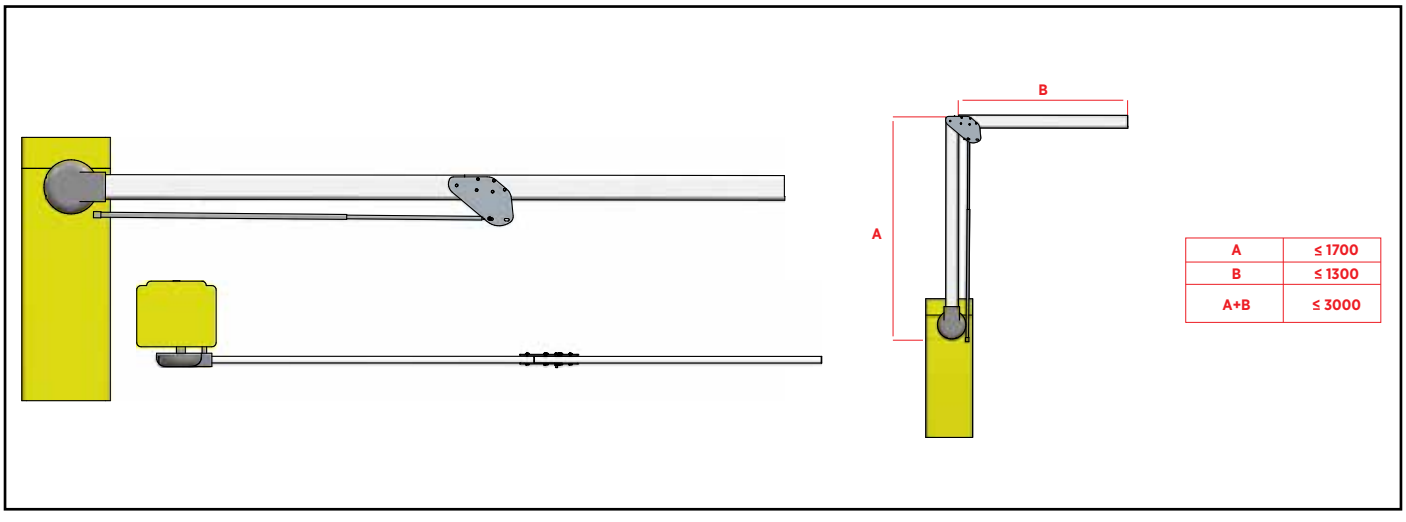

Yer Tuzağı Sistemleri
ARMAKONTROL

HİDROLİK YER TUZAĞI
HRT Serisi

Otopark, alışveriş merkezleri, siteler, tek yönlü yollar vb. alanlarda ulaşımın tek yönde yapılmasını sağlayıp, ters yönden geçişi engellemek için kullanılır. İstenildiğinde pasif hale getirilebilir. Mevcut geçiş düzenine aykırı hareket eden araçlar, manuel yer tuzakları, birbirinden bağımsız bıçakları sayesinde engellenip, herhangi bir suikast girişiminde lastik hasarına neden olmaktadır. Bıçaklar 7 cm olup, müşteri taleplerine göre özel ölçülerde üretim yapılabilmektedir. Bıçaklarda çarpmayla ortaya çıkan ses şiddeti, özel kauçuklarla azaltılmıştır. Dış etkenlere karşı dayanıklılığını arttırmak için epoksi boya veya elektrostatik toz boya kullanılmaktadır. Otomatik yer tuzağı sisteminde elektrik kesintisi halinde üründen 0 verim alabilmek için manuel kol aparatı geliştirilmiştir.

Teknik Özellikler

Tuzak Boyu	5000mm'ye kadar
Bıçak Uzunlukları	140mm
Bıçak Et Kalınlığı	10mm
Tırnak Modeli	Tek Bıçaklı
Hareketli Kısım Malzemesi	ST44 Çelik
Çalışma Tipi	Hidrolik
Açma / Kapanma Süresi	3-5 sn.
Kontrol Paneli	ArmaKontrol İşlemci
Güç Kaynağı	Üç-Faz AC 400 X (1±10%)V 50Hz
Sistem Güvenlik Desteği	Manyetik Araç Dedektörü
Access Kontrol Sistemi ile Uyumluluk	Plaka Tanıma, Kart Okuyucu, Parmak İzi vb.
Çalışma Sıcaklığı	-25°C +50°C

Opsiyonel Özellikler

Manuel Kaldırma	El Pompası
Çalışma Sıcaklığı	-40°C +75°C (ısıtma / soğutma)
Uyarı Ekipmanı	Trafik Lambası
Kontrol Paneli	PLC
Sistem Güvenlik Desteği	Emniyet Fotoseli
Yedek Güç Ünitesi	Elektrik Kesilmesi Durumunda
Güç Kaynağı	Tek-Faz AC220 x (1±10%)V 50Hz
Acil Kalkış	1 sn.

Uygulama

Teknik Çizim

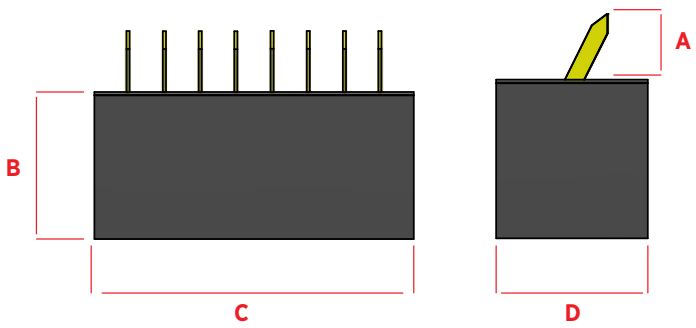

A	B	C	D
140	450	1000 to 5000	440
90	440	1000 to 5000	350

ÇİFT TIRNAKLI YER TUZAĞI
RTD Serisi

Arma Yer tuzağı otopark, alışveriş merkezleri, siteler vb. alanların araç giriş-çıkış noktalarında ulaşımın tek yönde yapılmasını sağlayıp, hızlı ve güvenli bir geçiş ortamı oluşturur. Bu sistemin amacı ters istikamette araç geçişini engellemektir. Bu özellik istenildiğinde pasif hale getirilebilir.

Mevcut geçiş düzenine aykırı hareket eden araçlar, Manuel Yer Tuzakları, birbirinden bağımsız bıçakları sayesinde engellenip, herhangi bir suikast girişiminde lastik hasarına neden olmaktadır. Bıçaklar 7 cm olup, müşteri taleplerine göre özel ölçülerde üretim yapılabilmektedir. Bu bıçaklarda çarpmayla ortaya çıkan ses şiddeti, özel kauçuklarla azaltılmıştır. Ürün boyası olarak, kalite anlayışımızdan dolayı dış etkenlere dayanıklı epoksi boya veya elektrostatik toz boya kullanılmaktadır. Aynı zamanda Otomatik Yer Tuzağı sisteminde elektrik kesintisi halinde üründen 0 verim alabilmek için manuel kol aparatı geliştirilmiştir.

Patent No 2016/04833

Teknik Özellikler

Tuzak Boyu	5000mm'ye kadar
Bıçak Uzunlukları	70mm
Tırnak Modeli	Döküm Tırnak (Sfero)
Hareketli Kısım Malzemesi	Döküm Çelik
Çalışma Tipi	Mekanik
Bıçak Hareketi	Bağımsz
Tuzak Kasası Boyutları	290mm(W) + 1000mm (L)+150 mm(H)
Ses Şiddeti	Vidalı kauçuk kullanımı (kalınlık: 20mm)
Dış Saclar	Elektrostatik Toz Boya
Ağırlık (1000 mm için)	70 Kg

Teknik Çizim

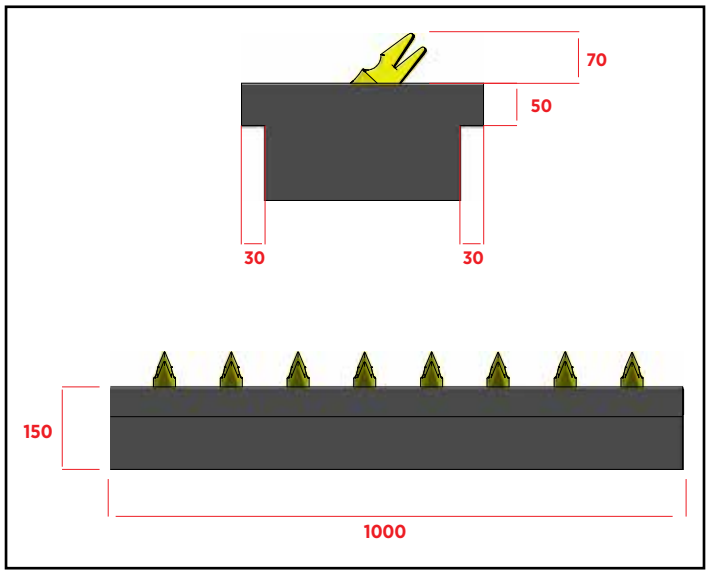

Uygulama

TEK TIRNAKLI YER TUZAĞI
RTS Serisi

Arma Yer tuzağı otopark, alışveriş merkezleri, siteler vb. alanların araç giriş-çıkış noktalarında ulaşımın tek yönde yapılmasını sağlayıp, hızlı ve güvenli bir geçiş ortamı oluşturur. Bu sistemin amacı ters istikamette araç geçişini engellemektir. Bu özellik istenildiğinde pasif hale getirilebilir.

Mevcut geçiş düzenine aykırı hareket eden araçlar, Manuel Yer Tuzakları, birbirinden bağımsız bıçakları sayesinde engellenip, herhangi bir suikast girişiminde lastik hasarına neden olmaktadır. Bıçaklar 7 cm olup, müşteri taleplerine göre özel ölçülerde üretim yapılabilmektedir. Bu bıçaklarda çarpmayla ortaya çıkan ses şiddeti, özel kauçuklarla azaltılmıştır. Ürün boyası olarak, kalite anlayışımızdan dolayı dış etkenlere dayanıklı epoksi boya veya elektrostatik toz boya kullanılmaktadır. Aynı zamanda Otomatik Yer Tuzağı sisteminde elektrik kesintisi halinde üründen 0 verim alabilmek için manuel kol aparatı geliştirilmiştir.

ÖZEL KAUÇUK SİSTEMİ

Patent No 2015/14520

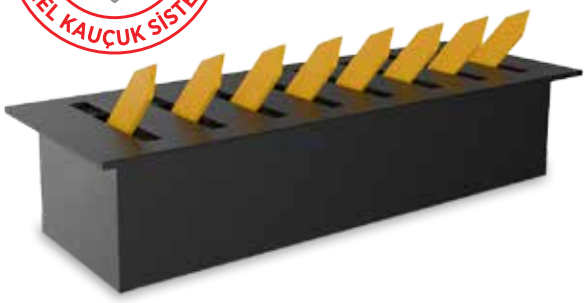

Teknik Özellikler

Tuzak Boyu	5000mm'ye kadar
Bıçak Uzunlukları	70mm - 90mm
Bıçak Et Kalınlığı	10mm
Tırnak Modeli	Tek Bıçaklı
Hareketli Kısım Malzemesi	Çelik
Çalışma Tipi	Mekanik
Bıçak Hareketi	Birbirinden Bağımsız
Tuzak Kasası Boyutları	360mm(W) + 1000mm (L)+200mm (H)
Ses Şiddeti	Vidalı kauçuk kullanımı (kalınlık: 20mm))
Dış Saclar	Elektrostatik Toz Boya
Ağırlık (1000 mm için)	60 Kg

Teknik Çizim

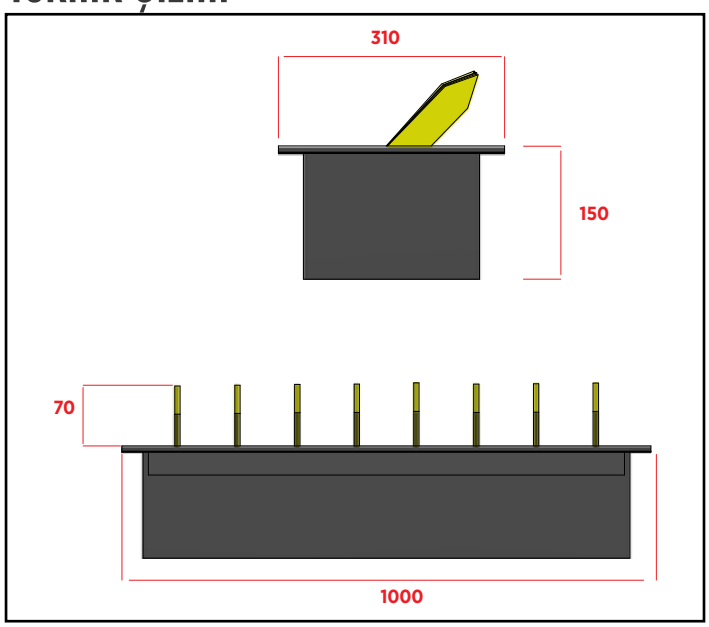

Uygulama

ZEMİN ÜSTÜ YER TUZAĞI
SRT Serisi

Özellikle, tek yönlü yollarda araçların ters yönden girişini engellemek üzere geliştirilmiştir, hız kesici kasis ve kapan özelliklerine de sahip, kolay monte edilebilen çelikten imal edilmiş bir üründür.

Günümüzde garaj girişi, kamu binaları, özel binalar, otopark ve site girişleri gibi belirli bölgelerde izinsiz araç girişinin engellenmesi amacı ile araç kapanı adı verilen kapan yol düzeneği kullanılmaktadır. kullanım amacına öre isteğe bağlı şekil ve dişlere sahiptir. Bahsedilen bu dişler sayesinde, belirlenen bölgede kapanın izin verdiği yön haricinde araç geçişi mümkün olmamaktadır.

Patent No 2015/14517

Teknik Özellikler

Tuzak Boyu	500 mm
Tuzak Genişliği	420 mm
Tuzak Yüksekliği	500 mm
Üst Sac	4 - 5 mm Baklava Sac
Tırnak Uzunluğu	40 mm
Tırnak Modeli	Birbiri ile senkron.
Tırnak Kalınlığı	10 mm
Boya	Elektrostatik Toz Boya

Uygulama

Teknik Çizim

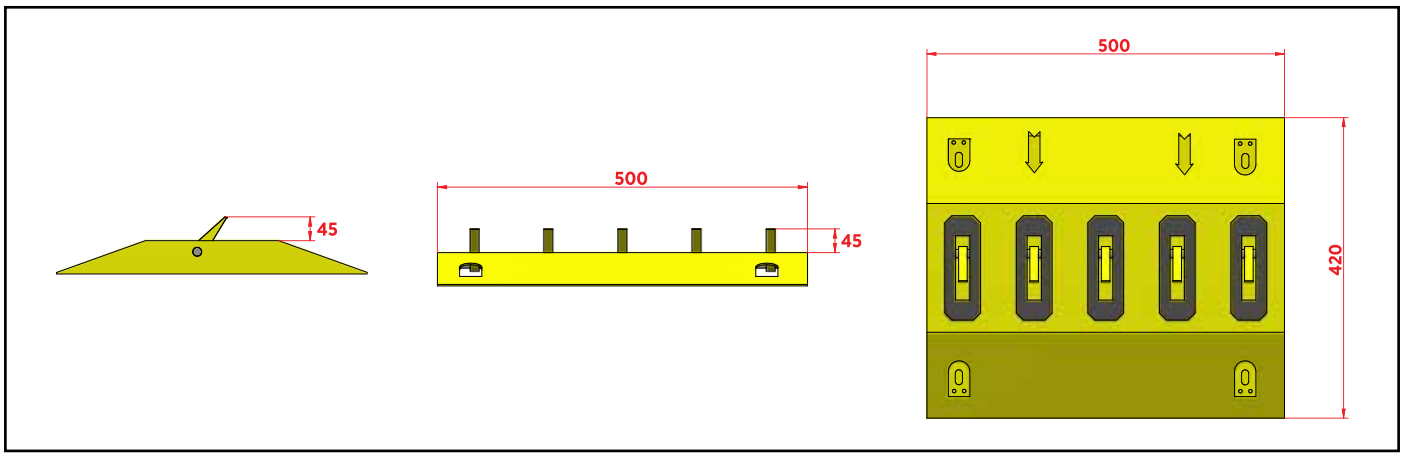

HİDROLİK / ELEKTRİK / ELEKTRONİK BİLEŞENLER

Elektrik Motoru

Elektrikli motor pompayı çalıştırır.

Hidrolik Pompa

Pompa mekanik olarak elektrik motoruna bağlanır ve gerekli pompalama basıncını sağlar.

Yön Kontrol Valfleri

Selenoit yön kontrol valfleri bir hidrolik sistemin herhangi bir noktasında yönlendirmeyi durdurma akışı içindir.

El Pompası

Elektrik arızası durumunda sistemin basınç altına alınmasını sağlamak için manuel el pompası sağlanmıştır.

Basınç Ölçer

Basınç göstergesi gerçek HPU sistem basıncını gösterir.

Yağ Seviye Göstergesi

Yağ seviyesi göstergesi sıvı seviyesinin kolay bir şekilde belirtilmesini sağlar.

Hidrolik Tank

Depo hazinesi basınca maruz kalmayan hidrolik sıvıyı tutar.

Akış Kontrol Valfi

Akış kontrol hem kontrol altında ki bloke ediciye hem de gelen bloke edici akışkanın akış miktarını kontrol etmek için kullanılır.

Akümülatör

Akümülatör basınçlı sıvı depolamak için bir basınç deposu görevi görür.

Hidrolik Hortum

Blok bariyer ve mantarları birleştirmek için kullanlan yüksek basınçlı hidrolik hortum.

PLC (Programlanabilir Mantıksal Denetleyici)

Akıllı röleler elektrik kablolarını basitleştirmek için tasarlanmıştır.

Sensör

İndüktif yaklaşım sensörleri, metalik nesnelerin temassız olarak tespiti için açma ve kapama işlemini sınırlandırmak için kullanılır.

Uzaktan Kumanda

Kablosuz çalışma komutu.

Fotosel ve Manyetik Araç Dedektörü

Park etme ve araç erişim kontrol uygulaması için emniyet cihazı kullanımı.

Acil Durum Butonu

Soğutucu

Isıtıcı

Güvenliği Belgeli

TÜRKİYE'NİN BARİYER MARKASI

IWA 14-1
IWA 14:2013 V1 2000

ASTM INTERNATIONAL

PAS 68
BSI IMPACT TESTED

DÜNYANIN HER NOKTASINDA

42'DEN FAZLA ÜLKEYE GÜVENLİK İHRAÇ EDİYORUZ

TÜRKİYE'NİN BARİYER MARKASI

ArmaKontrol

FABRİKA / FACTORY
Beylikdüzü OSB. Mermerciler San. Sitesi 2.Cadde No:11 Yakuplu / Beylikdüzü - İstanbul
Tel: +90 212 222 75 00
Fax: +90 212 220 32 83
arma@armakontrol.com

ANKARA BÖLGE MÜDÜRLÜĞÜ
Via Flat İş Merkezi Beştepe Mah. Nergis Sokak 7/2 Kat: 3 İç Kapı No: 87 Söğütözü / Yenimahalle - Ankara
Tel: +90 312 219 19 28
ankara@armakontrol.com

ANADOLU YAKASI YETKİLİ SERVİS
Mimar Sinan Mah.üsküdar Cad. No:1 Yedpa Ticaret Merkezi G Caddesi No: 102 Ataşehir/ İstanbul
Tel: +90 212 549 26 48

BATMAN OFİS
Belde Mah. T.P.A.O Bulvarı No:258/B Batman
Tel: +90 488 214 56 87
batman@armakontrol.com.tr

AVRUPA YAKASI YETKİLİ SERVİS
Oruçreis Mahallesi, Giyimkent 19. Sokak Giyimkent Sitesi B200 Apt. No: 21/A Esenler - İstanbul
Tel: +90 212 549 26 48

KOSOVA OFİS
Str. Ferid Curri
Lagjeja: Arbria rruga per Mini-Maxi
Prishtine - 10000
Tel:+386/0/49 440-127
+377/0/44 193-330
armakos2011@gmail.com
www.armakos.com

DİYARBAKIR BÖLGE MÜDÜRLÜĞÜ
Mehmet Uzun Cd. Kamişlo Bulv. Bağcılar Mh. No:7 Zevre1 Apt. Daire No:B (Tüvtürk Bitişiği)
Bağlar / Diyarbakır